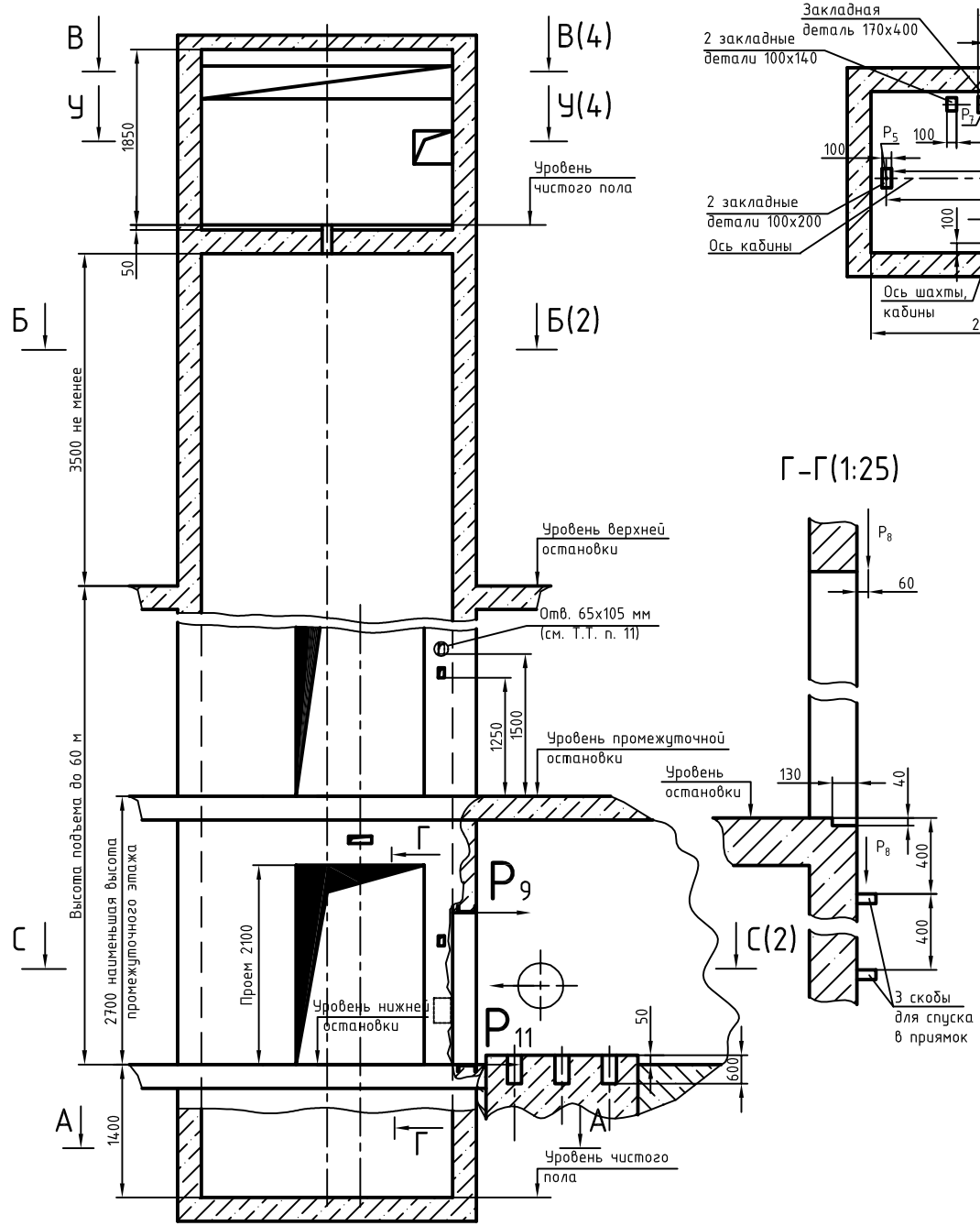

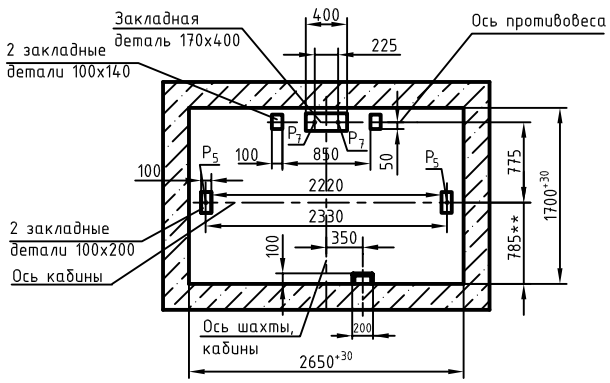

Таблица нагрузок на строительную часть от лифтовой установки			
Обозн. нагр.	Нагр., Н.	Схема действия сил	Прим.
P_1	23000	На опоры балок блочого помещения	Максималь-ные нагрузки
P'_1	20000		
P_2	32000		
P'_2	22000		
P_{13}	2000	На крепление дверей в плоскости стены	Постоянные нагрузки
P_3	4200	На закладные детали	Кратковременные нагрузки при посадке кабины на ловители
P_4	1600		
P_5	3500		
P_6*	35000	На пяту направляющих на площадь 110х140	Нагрузки действующие разновременно и аварийно
P_7	22000	На буфер кабины на площадь 160х160	
P_8	28000	На буфер противовеса на площадь 160х160	
P_9	65000	Усилие сдвигающее лебедку	
P_{10}	30000	Нагрузки на опоры балок нижних блоков	Максималь-ные нагрузки
P_{11}	41500		
	Расчетная временная нагрузка на пол машинного помещения 800 кг/м Нагрузки возникающие при монтаже по ГОСТ 24258-80 *Нагрузка, возникающая в случае опирания направляющих на пол приямка		

1. Размеры для справок.
2. В 0621КН.00.00.000 СЗ (2) дана развертка этажа с высотой не более 3000 мм. При высоте этажа более 3000 мм предусмотреть дополнительные закладные детали для крепления направляющих (обозначены пунктиром) с шагом L не более 3000 мм.
3. При высоте этажа 3600 мм и более предусмотреть дополнительные отверстия под настилы (обозначены пунктиром) с учетом того, чтобы расстояния между отверстиями по высоте было бы не менее 1800 мм и не более 2500 мм.
4. При высоте этажа 2800 мм допускается вместо двух пар закладных деталей для крепления дверей шахты установить одну пару закладных деталей, сохранив привязку 100 мм от отметки пола остановки до верха закладных деталей, увеличив соответственно размер 150 мм.
5. При толщине передней стены кирпичной шахты 250 мм и менее, для установки вызывных аппаратов выполнить только сквозные отверстия.
6. Для крепления электроразводок следует установить 9 закладных деталей размером 70х70 мм по периметру стен приямка, на высоте 500 мм от пола приямка и с шагом 950 мм. +10
7. Для сейсмичных районов 7-9 баллов по шкале Рихтера шаг закладных деталей по шахте для крепления направляющих не более 1500 мм.
8. Возможна установка светового табло на каждом этаже.
9. **При необходимости установки дверей шахты с огнестойкостью EI-60 обеспечить размер 800 мм.
10. Отверстие для ящика переключателей режимов работы выполнять только для лифтов с административной системой управления на основном посадочном этаже.
11. Отверстия для световых указателей выполнять только для лифтов с административной системой управления на всех этажах, кроме основного посадочного.

Изм	Лист	№ докум.	Подп.	Дата	0621КН.00.00.000 СЗ			
Разраб.		Маслова			Лифт пассажирский Q=630 кг; V=1,0 м/с Кабина 2155х1135х2100, дверь 1200х2000 Задание на проектирование строительной части	Лит.	Масса	Масштаб
Пров		Иванов				0	—	—
Т.контр.						Лист 1	Листов 3	
					Машинное помещение внизу Противовес сзади	ОАО"КМЗ"		
Н.контр.								
Утв.		Сумин						

Подп. и дата | Инв. № дубл. | Взам. инв. № | Подп. и дата | Инв. № подл.

Развертка типового этажа шахты

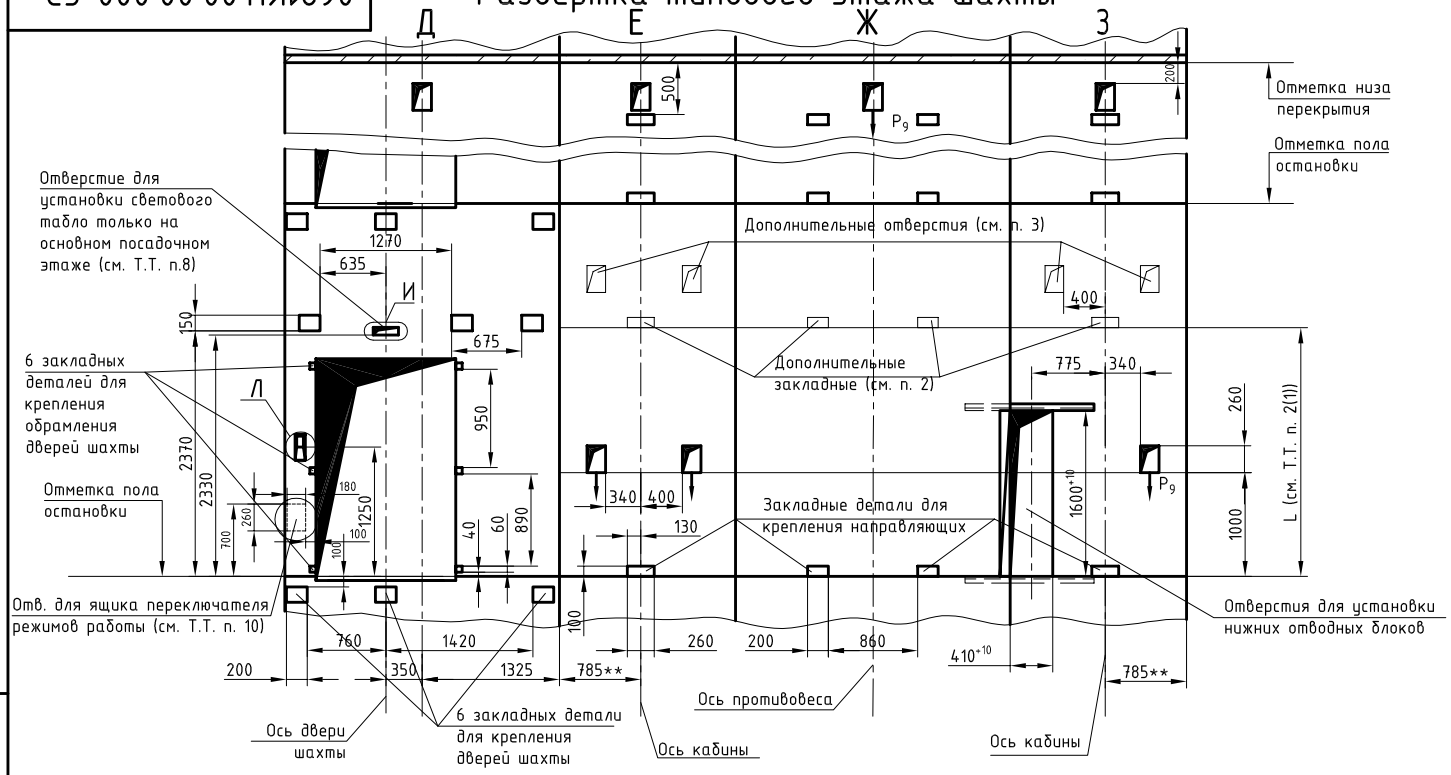

Для кирпичной шахты

И(1:10)

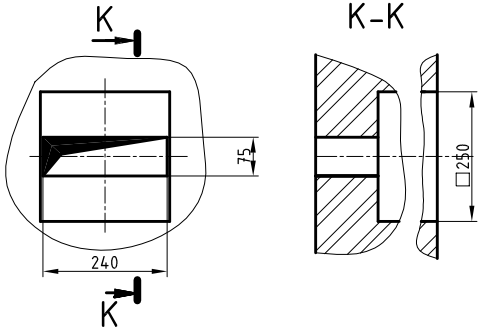

Для железобетонной шахты

И(1:10)

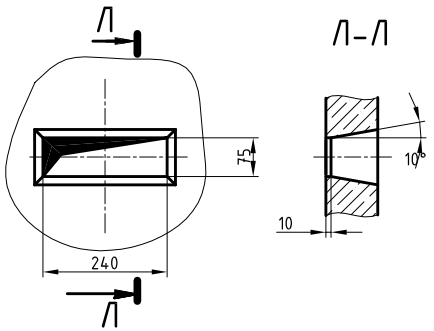

Б-Б (1)

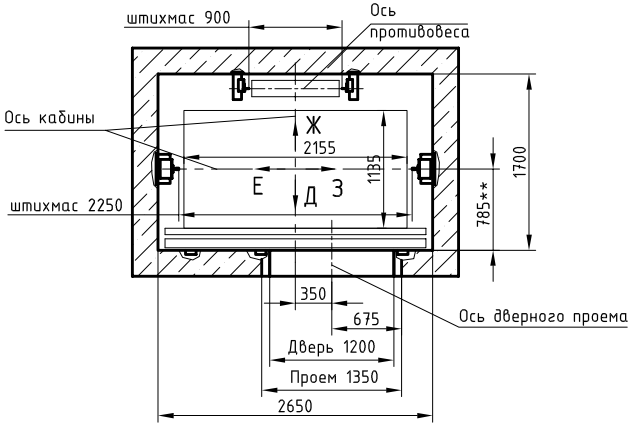

Для кирпичной шахты

М(1:10)

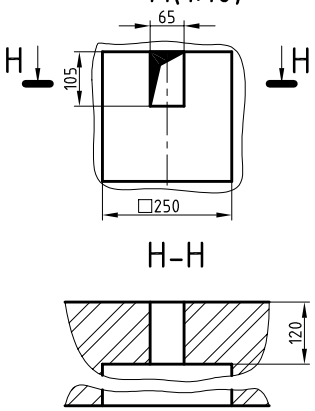

Для железобетонной шахты

М(1:10)

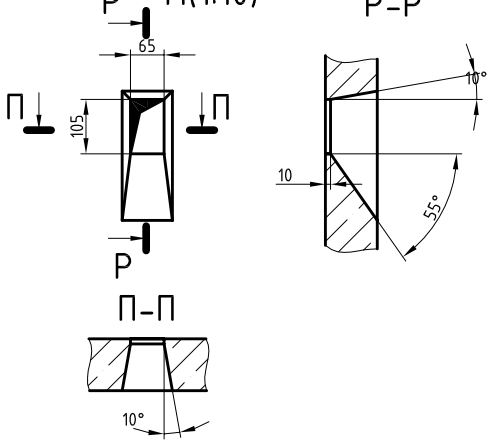

Изм.	Лист	№ докум.	Подп.	Дата	0621КН.00.00.000 СЗ	Лист 2

Подп. и дата | Инв. № дубл. | Взам. инв. № | Подп. и дата | Инв. № подл.

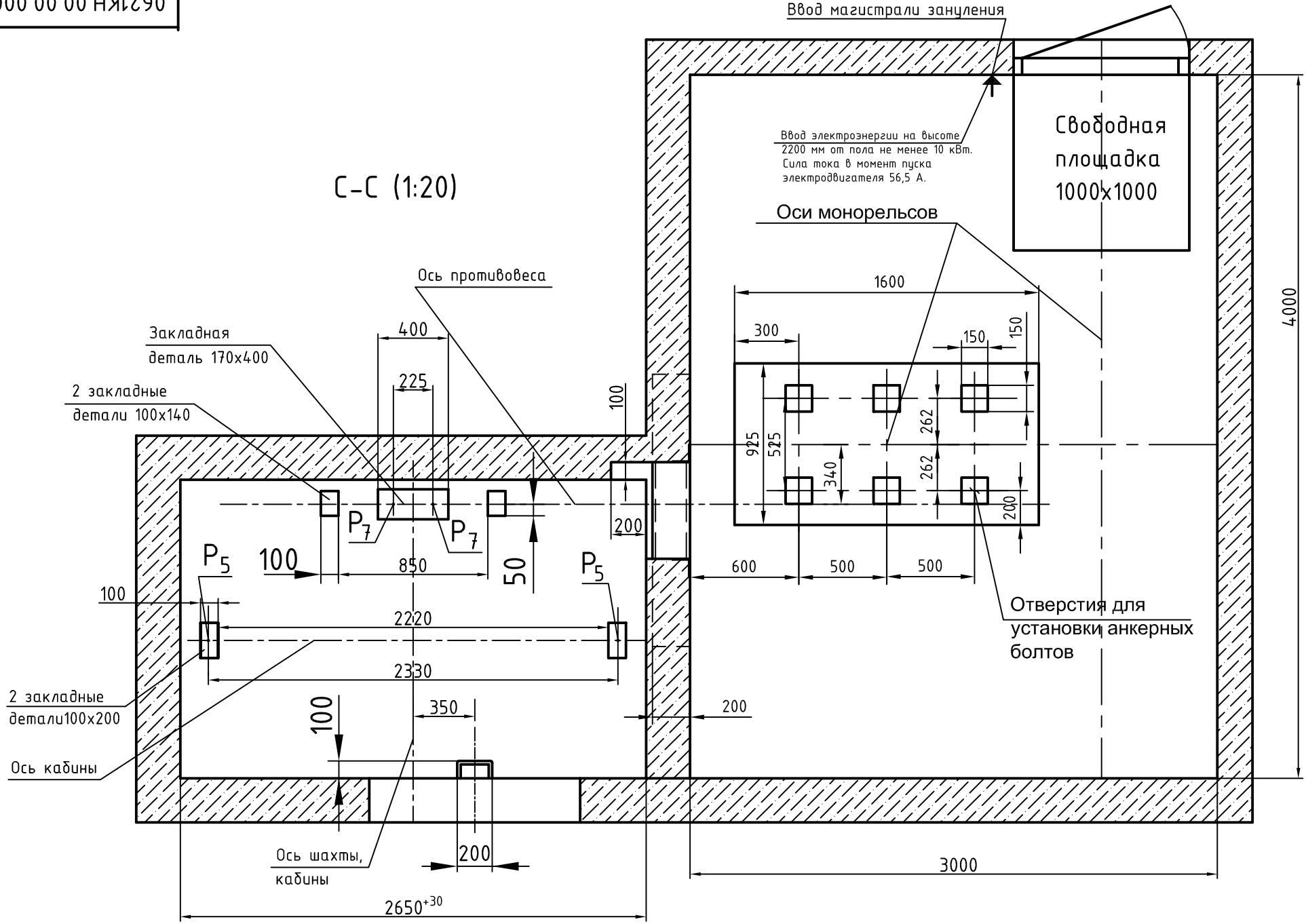

Изм.	Лист	№ докум.	Подп.	Дата	0621КН.00.00.000 СЗ	Лист 3

Подп. и дата | Инв. № дубл. | Взам. инв. № | Подп. и дата | Инв. № подл.

Формат А3

Развертка стен блочного помещения

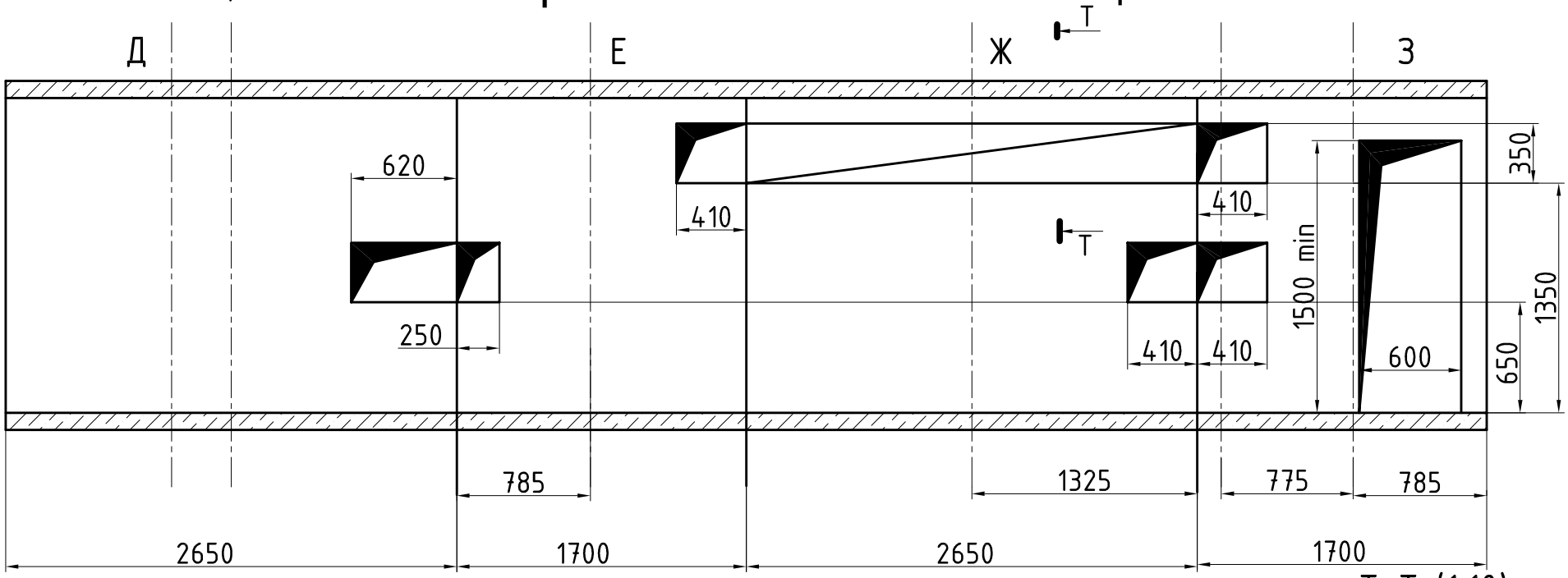

В-В (1:25)

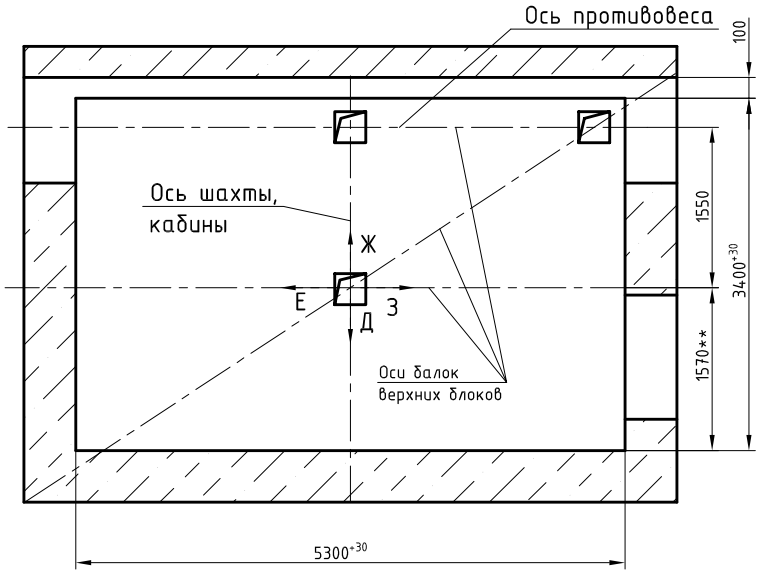

У-У (1:25)

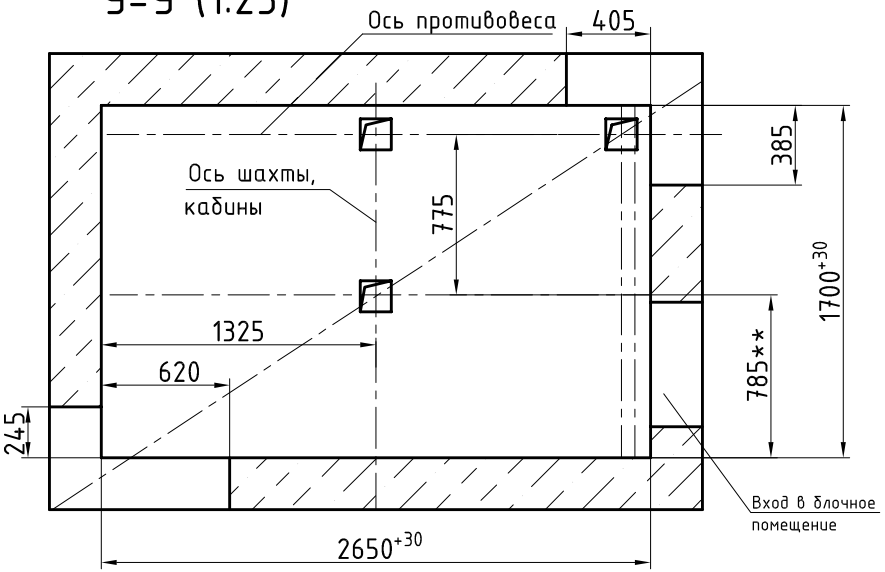

Т-Т (1:10)

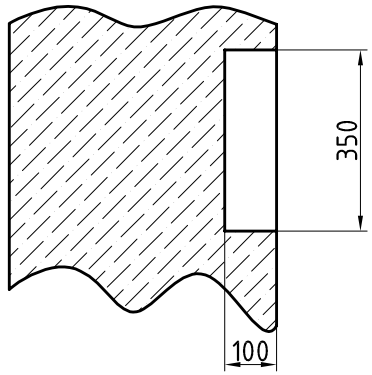

Подп. и дата	Инв. № дубл.	Взам. инв. №	Подп. и дата	Инв. № подл.

Изм.	Лист	№ докум.	Подп.	Дата	0621КН.00.00.000 СЗ	Лист 4

Формат А3